# 男子高学年決勝トーナメント

## 各リーグ1位

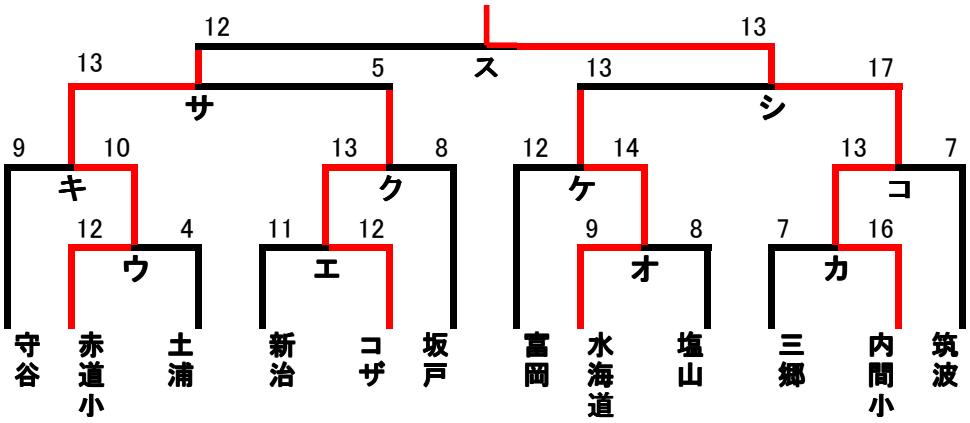

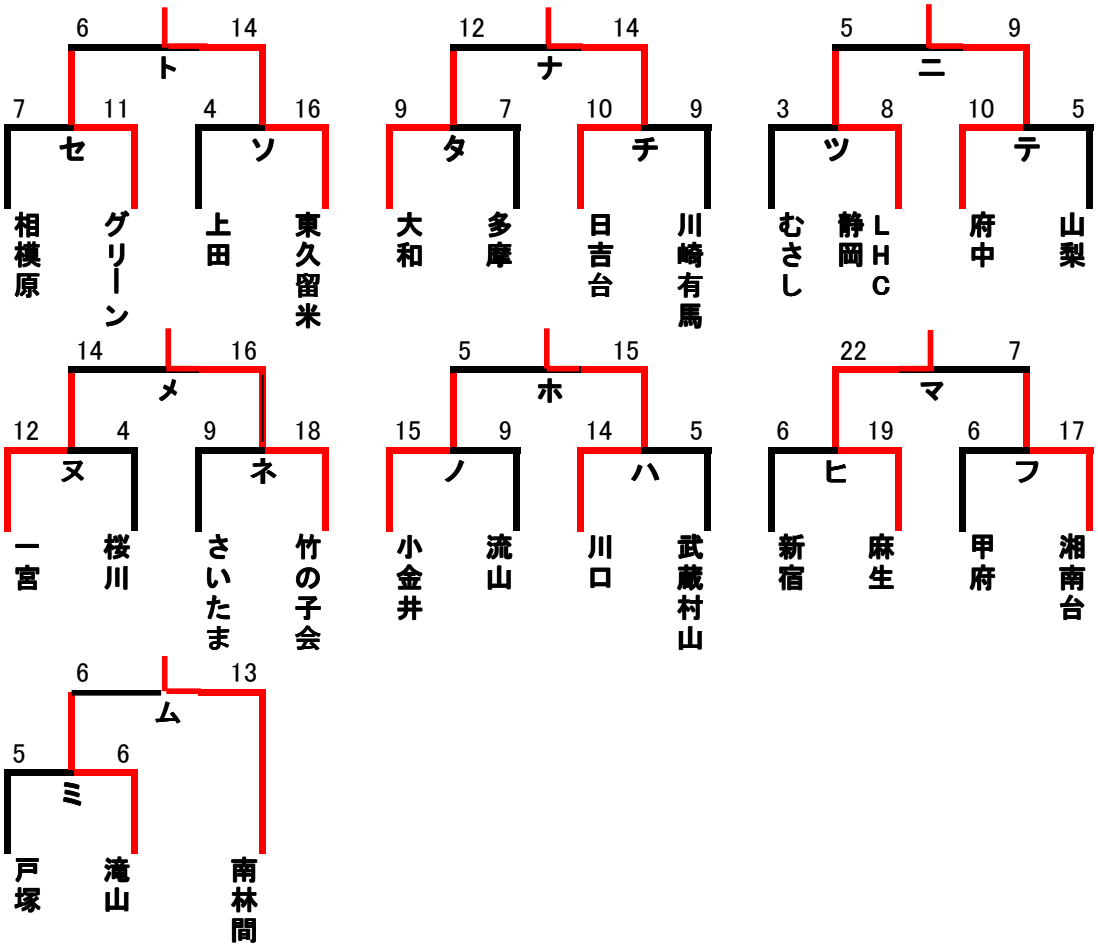
## 各リーグ2位・3位・4位