平成２９年度　山梨県高等学校新人大会

期日：平成２９年１０月２１日(土)･２２日(日)・２９日(日)
場所：甲州市塩山体育館

【 男子の部 】
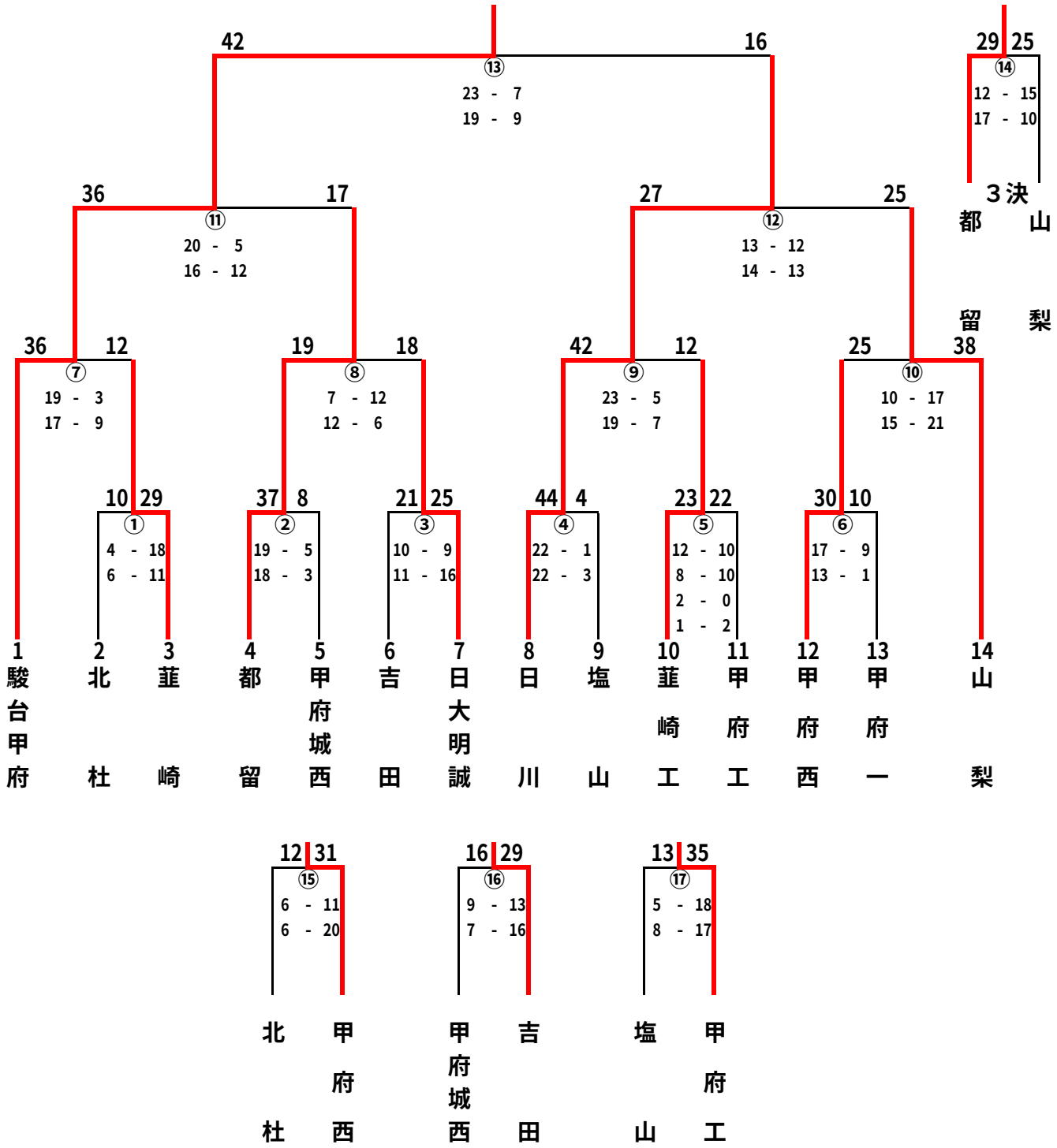
優　　勝　駿台甲府高校
準 優 勝　日川高校
第 ３ 位　都留高校