平成２７年度　山梨県高等学校ハンドボール教育大会

期日：平成２７年１２月１９日(土)・２０日(日)・平成２８年1月３０日(土)・３１日(日)
場所：甲州市塩山体育館

【女子の部】

優　勝
準優勝
第３位

Ａリーグ

	甲 府 西	韮　　崎	甲 府 一	勝敗	順位
甲 府 西		ア	オ		
韮　　崎			ウ		
甲 府 一					

Ｂリーグ

	都　　留	甲 府 商	甲　　陵	勝敗	順位
都　　留		イ	カ		
甲 府 商			エ		
甲　　陵					
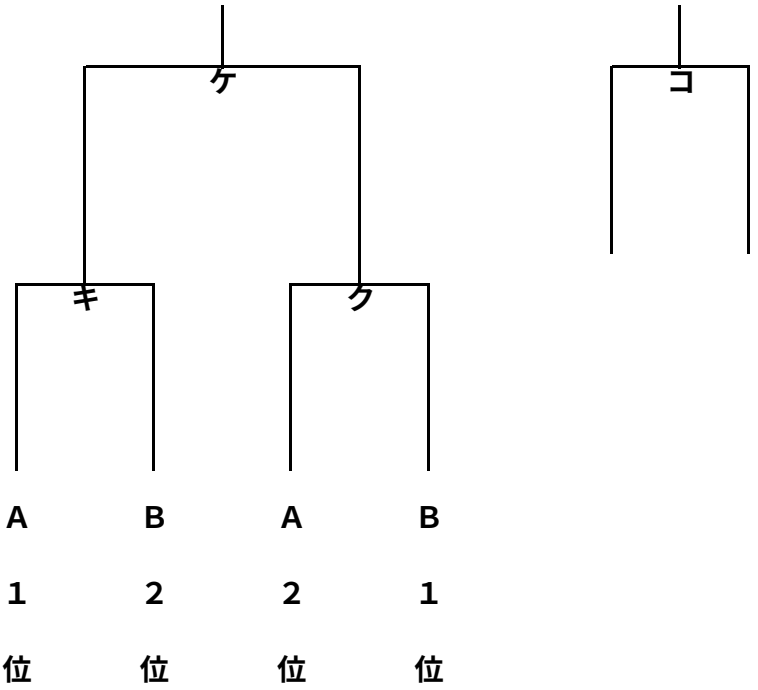
決勝トーナメント