平成２５年度　全国高等学校総合体育大会山梨県予選

期日：平成２５年６月８日(土)・９日(日)・１５日(土)・１６日(日)
場所：塩山体育館

【 女子の部 】
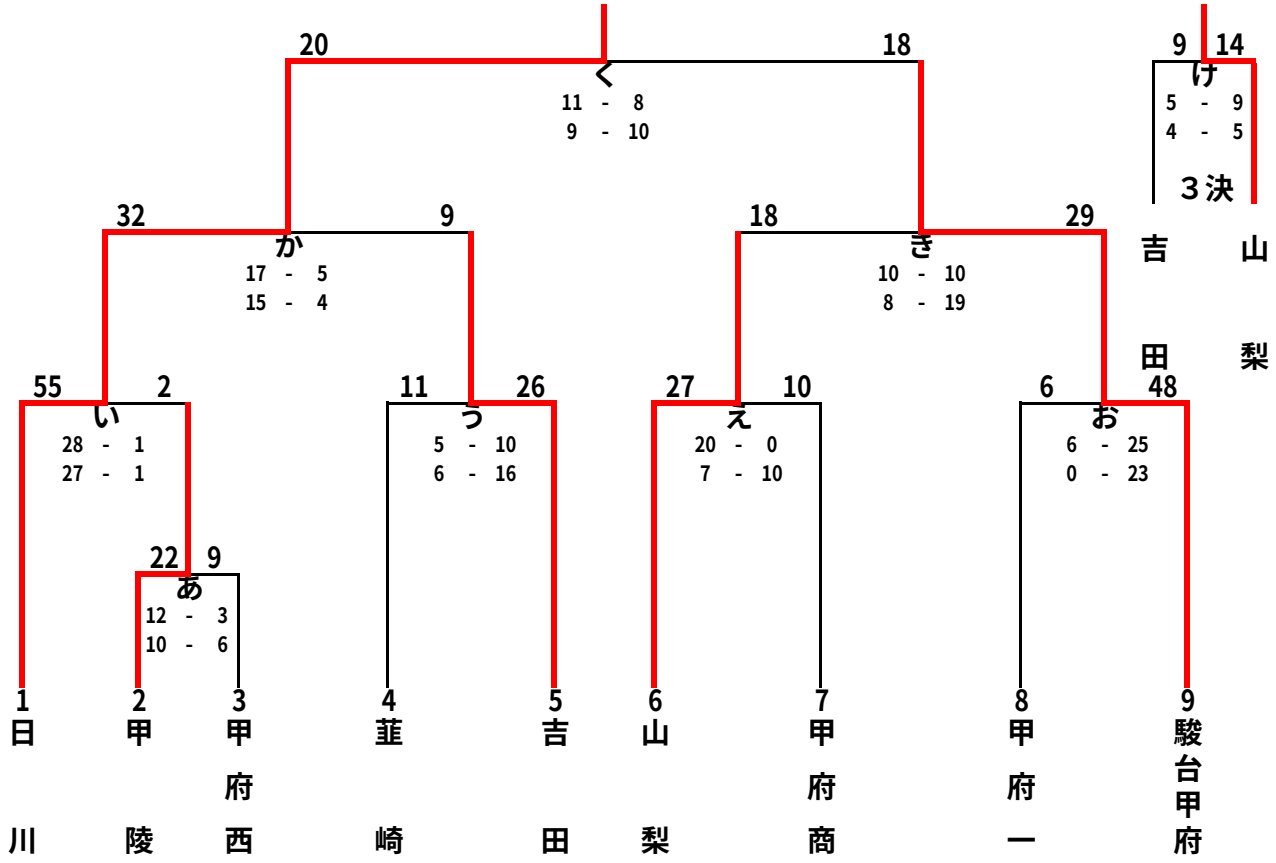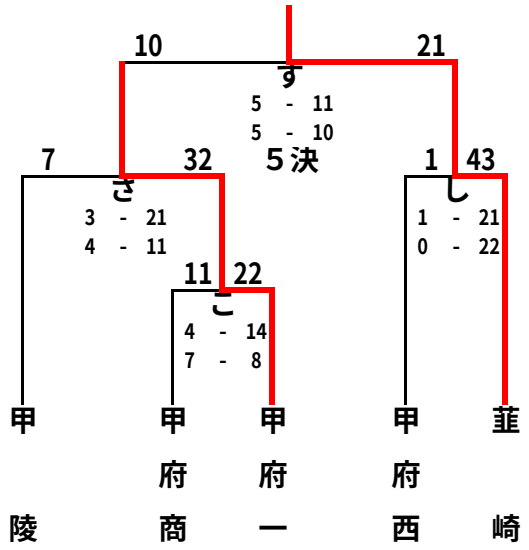
優　勝　　日川高校
準優勝　　駿台甲府高校
３　位　　山梨高校