平成２５年度　山梨県高等学校一年生大会

期日：平成２５年８月３１日(土)･９月１日(日)
場所：緑ヶ丘体育館

【 女子の部 】

優　勝　　駿台甲府高校
準優勝　　吉田高校

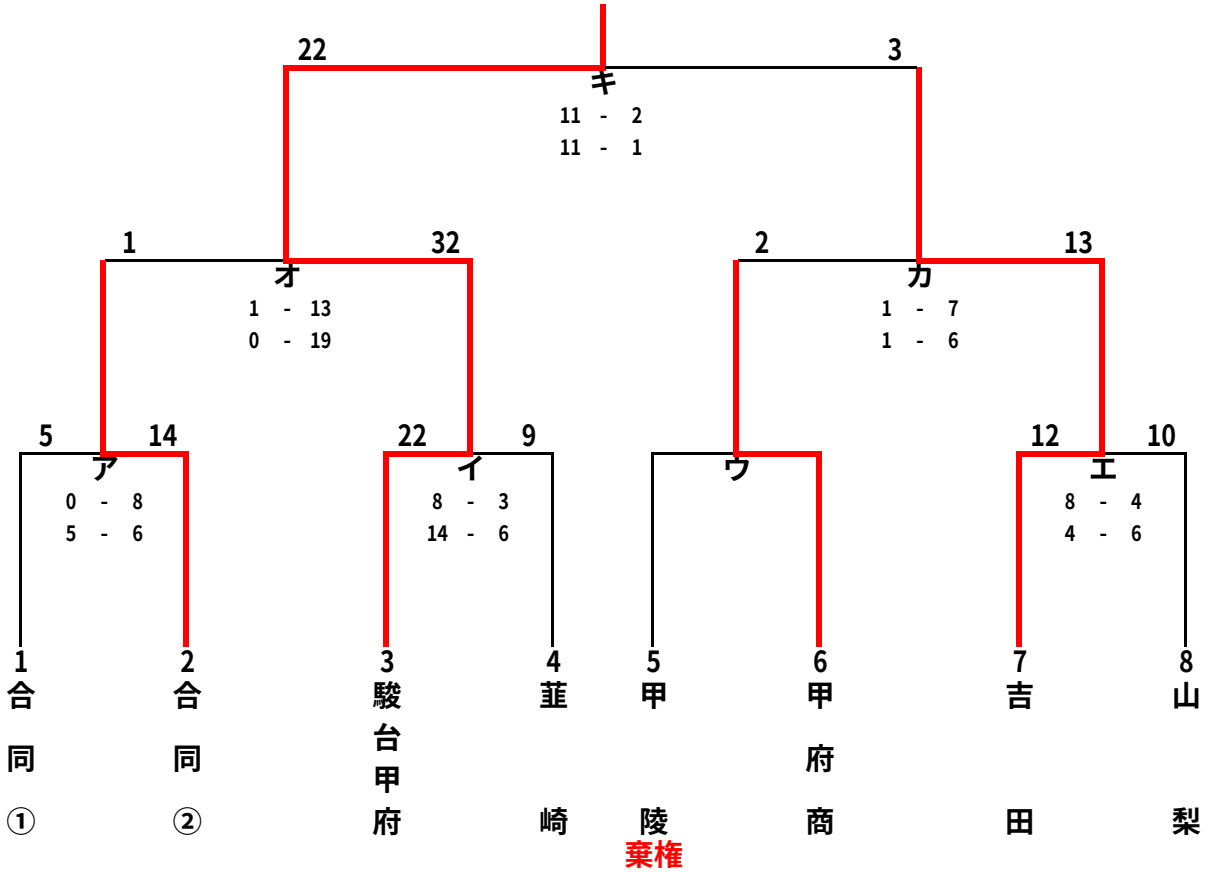

※合同チーム①（都留・日川・甲府西）
　合同チーム②（韮崎工・北杜・甲府一）

【敗者戦】